	ENGINE / MOTORE	DIMENSIONS / DIMENSIONI (mm)											WEIGHT / PESO (g)
		A	B	C	D	E	F	G	H	I	L	M	
HELI	ICARUS.91	25	52	4,3	106		33	21	60	42,2	60	52	625
	R57HR 3DS	17,5	44	3,3	92		31	18,2	55	36	53,2	45	435
	R91HR 3DS V2	25	52	4,3	106		33	21	60	42,2	60	52	600
PLANE	01.09	13	29,5	3,3						23	36		100
	02.09	13	29,5	3,3						23	36		100
	CR.12F	11	31,5	3,3						25,3	39		195
	09.20/C	21	37	3,3						30,4	45		279
	RFX15C	21	37	3,3	71	92	28	14	35	31	45	35	260
	R-PLUS 213/FT	21	37	3,3	83	95	30	15	38	31	45	38	417
	R528F	21	37	3,3	83	95	30	15	40	31	45	40	313
	R46F Pylon	17,5	4,4	3,3	90	108		18	45	36	52	45	620
	R50F	20	45	3,3	95	110	35	17	45	37	51,8	45	476
	R60F	25	50	4,5	105	120	40	20	50	42	60	50	615
	R61F SPEED/13	25	50	4,5	105	120	40	20	50	42	60	50	620
	R75F	25	52	4,5	105	120	40	20	50	42	60	50	591
CR LINE	R91F	25	52	4,5	105	120	40	20	50	42	60	50	607
	R26CR	15	38	3,4	76,5				37,8	31	45	37,8	303
	R46CR	17,5	44	3,4	89		36	18,2	41,9	36	52	41,9	417
	R57CR	17,5	44	3,6	89		36	18,2	41,9	36	52	41,9	411
	R60CR	25	52	4,3	104				49,6	42,2	60	49,6	597
	R91CR	25	52	4,3	104		38	21	49,6	42,2	60	49,6	585

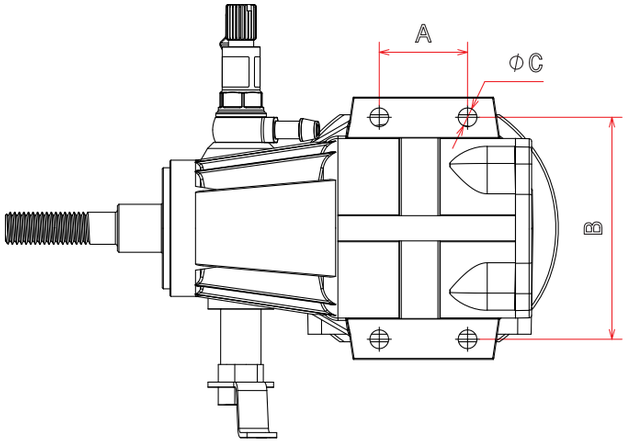

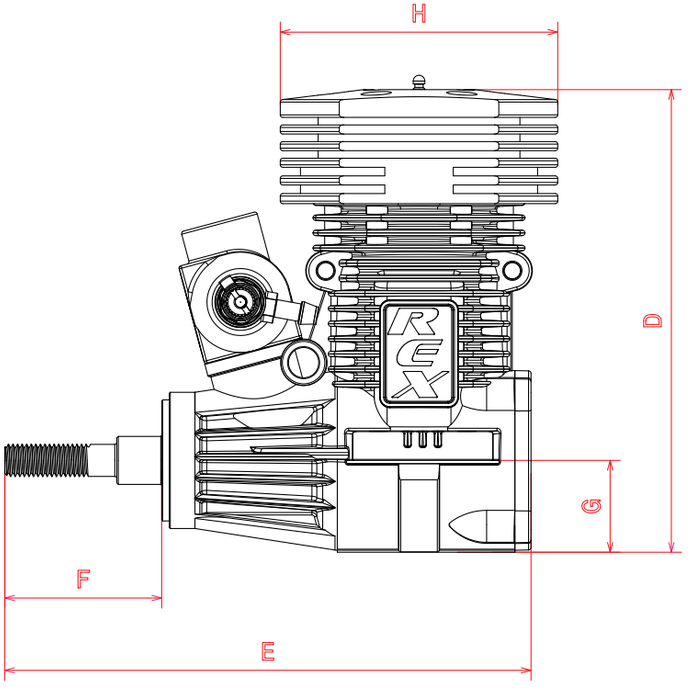

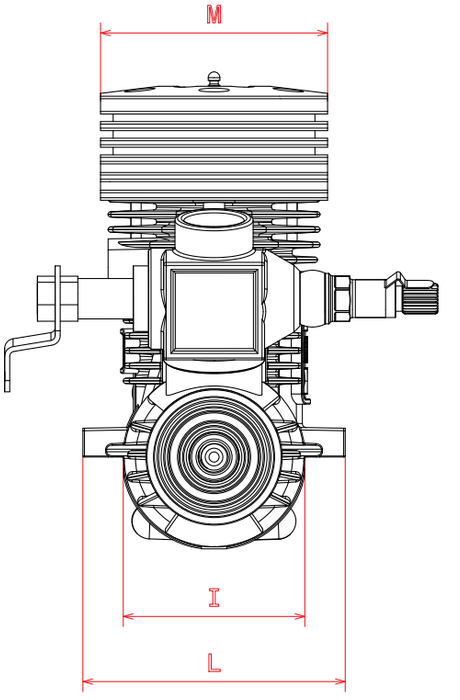

NOVAROSSI WORLD S.r.l.
Via Europa, 20/A - 25040 MONTICELLI BRUSATI (BS) ITALY
Tel. +39 030/6850316 - Fax: +39 030/6850314
Web: www.novarossi.it - **E-mail**: info@novarossi.it
Codice Fiscale/Partita IVA: 02812810980